VISTA A–A

ESC. :1:50

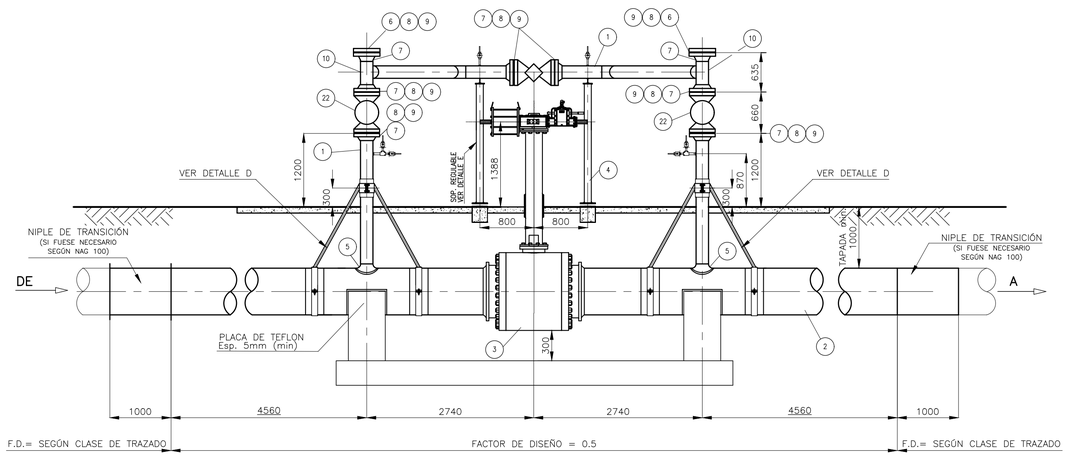

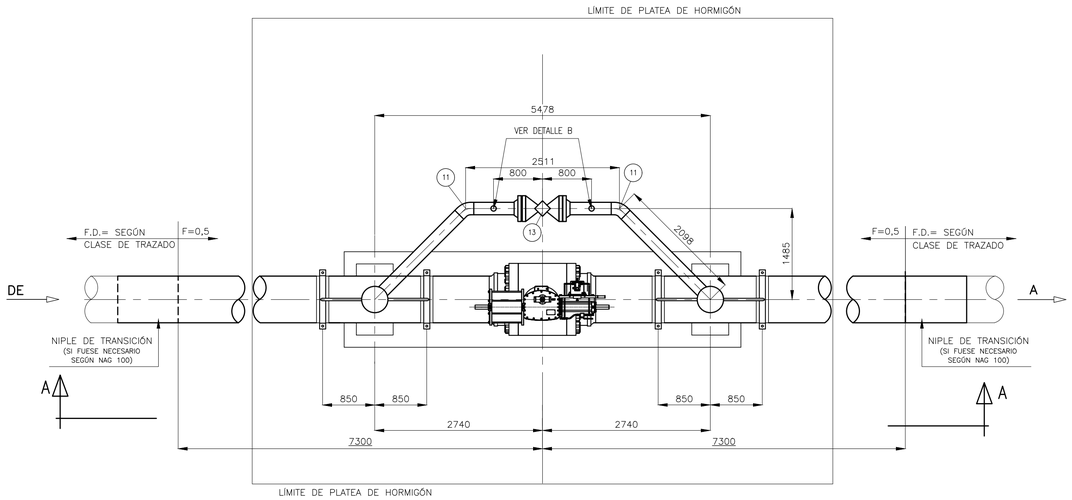

PLANTA

ESC. :1:50

DETALLE "D"

SOPORTE CAÑO DE VENTEO ø8"

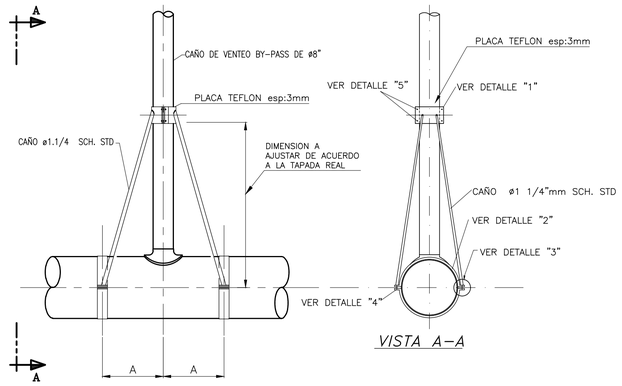

VISTA A–A

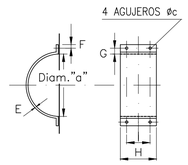

DETALLE "1"

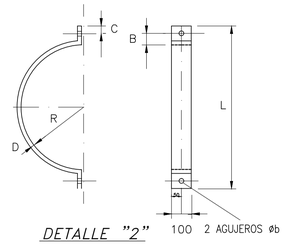

DETALLE "2"

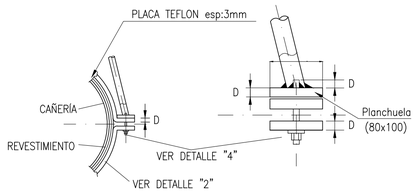

DETALLE "3"

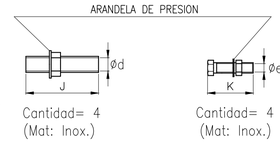

Cantidad= 4
(Mat: Inox.)

DETALLE "4"

Cantidad= 4
(Mat: Inox.)

DETALLE "5"

CAÑERÍA conduc.	30"	CAÑERÍA conduc.	30"
A	850	H	150
B	60	I	100
C	40	J	80
D	9.5	K	51
E	9.5	L	962
F	20	M	80
G	40	R	385

CAÑERÍA de venteo	8"
ø "a"	220
øb	21
øc	18
ød	19.05
øe	15.87

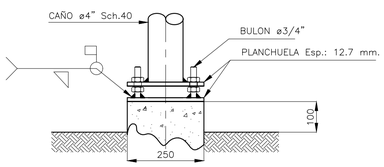

DETALLE 1

Esc. : 1:10

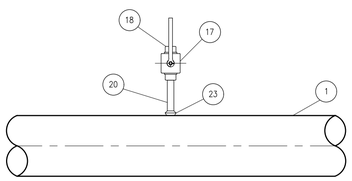

DETALLE B

Esc. : 1:10

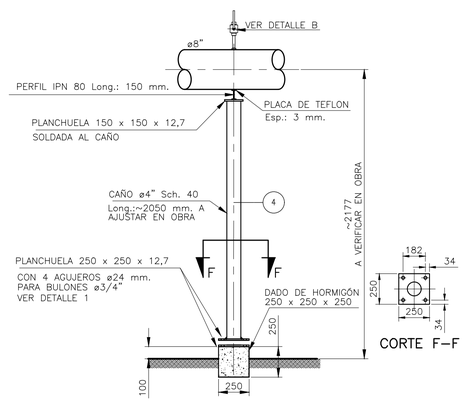

DETALLE "E"

SOPORTE REGULABLE (Cant. 2)

Esc. : 1:25

LISTA DE MATERIALES

ITEM	CANT	DESCRIPCION	MATERIAL	NORMA y/o ESPECIFICACION	OBSERVACIONES
1	11mts	CAÑO ø8" SCH 40 S/COSTURA – SIN REVESTIR	ASTM A 53 Gr B	ASME B.36.10	–
2	14mts	CAÑO ø30" Esp.=CALCULAR – BW – CON REVESTIMIENTO	API 5L	API 5L	–
3	1	VÁLVULA ESFÉRICA ø30" S–600 EXTREMOS BW ESP. mm	ASTM A–350 LF2	API 6 D	–
		PASO TOTAL CON EXTENSOR (LONG. SEGÚN PROF. DE LA			
		VÁLVULA) Y ACTU. GAS HIDRAUL.			
4	2	SOPORTE REGULABLE PARA PUENTE BY–PASS	–	–	–
5	2	REFUERZO PARA DERIVACION ø8"ASTM A–53 Gr.B SCH 40	ASTM A–234–WPB	ASME B.16.9	–
		x ø30" API 5L X			
6	2	BRIDA CIEGA ø8" S–600 RF	ASTM A–105	ASME B.16.5.	–
7	8	BRIDA WNFR ø8" S–600 SCH 40 RF	ASTM A–105	ASME B.16.5.	–
8	8	JUNTA ESPIR. C/ANILLO CENTRADOR ø8" S–600 Esp.= 4.5mm	AISI 304 / SIN ASB	ASME B.16.5	–
9	96	ESP. C/2 TUERCAS ø1.1/8" x 200mm PARA BRIDA ø8" S–600	A–193 Gr.B7/2H	ASME B.2.1	–
10	2	TE NORMAL ø8" – SCH 40	ASTM A–234 WPB	ASME B.16.9	–
11	3.50m	CAÑO øn 1/2" esp.=3.70 mm, SCH.80	ASTM A 53 Gr B	ANSI B 16.10	–
12	2	SOCKOLET ø1" P/ SOLDAR A CAÑO ø8" – SERIE 3000	ASTM A–105	MSS–SP97	–
13	1	VÁLVULA TAPÓN LUBRICADO ø8"–S. 600–EXT. BRIDADOS R.F	ASTM A–216–WCB	API–6D	–
–	–	MODELO VENTURI–TAPÓN INVERTIDO OP. A SIN FIN Y CORONA	–	–	
14	10m	TUBO (TUBING) øn.3/8" Esp. 0.9mm.	A° INOX.	AISI 304	–
15	9	VÁLVULA ESFÉRICA ROSCADA øn 1/2", S–5000 OPERADA A VOL	ASTM A 105	API 6D	–
16	2	VÁLVULA DE RETENCIÓN ROSCADA øn 1/2", S–4500/5000	ASTM A 105	API 6D	–
17	6	CUPLA ROSCADA øn 1/2" NPT S–6000	ASTM A 105	ANSI B 16.11	–
18	9	CON. RECTO NPT øn 1/2" O.D. C/TUERCA Y DOBLE V. ø3/8"	A° INOX.	AISI 304	–
19	4	CODO 90° NPT øn 1/2" O.D. C/TUERCA Y DOBLE VIROLA ø3/8"	A° INOX.	AISI 304	–
20	2	NIPLE ø1/2" SCH. 80 LONG.: 100 mm Ext. PL x ROSC. NPT	ASTM A–53 GrB	–	–
21	2	TAPÓN HEXAGONAL ø1/2" S–3000 ROSC. NPT	ASTM A–105	ASME B.16.11	–
22	2	VALV. ESFÉRICA ø8" S–600 EXT. BRIDADOS R.F. PASO TOTAL	ASTM A–216 WCB	API–6D	–
		OPER. A SIN FIN Y CORONA – ESF.CROM. ASIENTOS VITON			
23	2	SOCKOLET ø1/2" x ø8" – SERIE 3000	ASTM A–105	ASME B.16.11	–

NOTAS:

1. TODAS LAS MEDIDAS ESTÁN DADAS EN MILÍMETROS, SE VERIFICARÁN Y AJUSTARÁN EN OBRA.
2. LAS ABRAZADERAS NO DEBERÁN IR SOLDADAS AL CAÑO.
3. EL GRADO DEL MATERIAL Y EL ESPESOR DEL CAÑO SERÁN A DETERMINAR Y CALCULAR DE ACUERDO A LOS PARAMENTROS DE DISEÑO DEL PROYECTO O LOS INDICADOS EN EL PLANO PARTICULAR.
4. EL CONSTRUCTOR DEBERÁ REALIZAR EL ESTUDIO DE SUELO CORRESPONDIENTE Y CALCULAR LAS DIMENSIONES DE LA BASE DE H°A°. EN EL SUPUESTO CASO QUE EL DIMENSIONADO DE LA ESTRUCTURA RESULTE MAYOR AL PROPUESTO, SE ADOPTARÁN LAS MEDIDAS RESULTANTES DE LA MEMORIA DE CÁLCULO. LAS MEDIDAS ESPECIFICADAS SON LAS MÍNIMAS A CONSTRUIR.

REV.	DESCRIPCIÓN	FECHA	ELABORÓ	REVISÓ	APROBÓ
0	EMISIÓN PARA LICITACIÓN	25/04/22	PG	JCP	RC

LISTA DE REVISIONES

UNIDAD DE EJECUCIÓN GASODUCTOS

ENERGÍA ARGENTINA SE RESERVA LA PROPIEDAD DE ESTE DOCUMENTO CON PROHIBICIÓN DE REPRODUCIRLO, MODIFICARLO O TRANSFERIRLO EN TODO O EN PARTE A OTRA FIRMA O PERSONA SIN SU PREVIA AUTORIZACIÓN ESCRITA.

TÍTULO: PLANO TIPICO VÁLVULA DE LÍNEA 30"

TIPO DE ELABORADO: LAY-OUT

LUGAR: PROVINCIA DE BUENOS AIRES

OBRA: CONSTRUCCIÓN
GASODUCTO MERCEDES - CARDALES

ENERGÍA ARGENTINA

NÚMERO DE ELABORADO ENERGÍA ARGENTINA: GMCIB–00–L–PT–0002

ESCALA: GRAFICA

HOJA N°: 1 DE 1

REVISIÓN: 0

Archivo CAD: GMCIB-00-L-PT-0002 PLANO TIPICO VÁLVULA DE LÍNEA 30pulg.dwg

FORMATO A1–H